Break

nicoline

Descrizione modello - *Model Description*
Dimensioni - *Dimensions*
Composizioni consigliate - *Recommended compositions*

nicoline.it

ITALY - C.da Parchi Calia sn Z.I. - 70022 Altamura – BA - Telefono: +39 080 3101487
UNITED STATES - Nicoline Salotti Inc. po box 38783 - Greensboro – NC 27438 - Phone: +1 (336) 259 9881
SINGAPORE - 23 Genting Road #06-01 - Chevalier House Singapore 349481 - Telefono: +65 8168 3354

BREAK

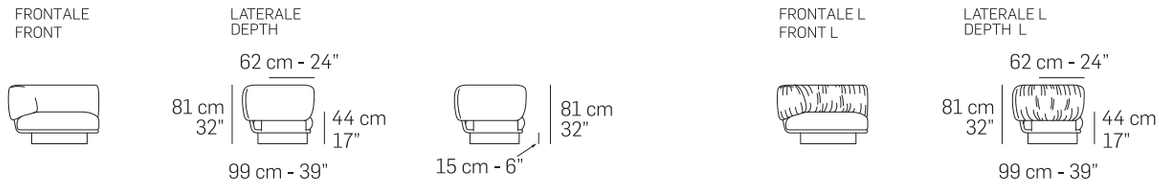

Caratteristiche standard

- Struttura in multistrato e massello di abete con rinforzi in metallo, molleggio seduta con
- cinghie elastiche.
- Imbottiture seduta in poliuretano espanso ecologico a cellula aperta con densità differenziate.
- Imbottiture spalliera e bracciolo realizzate in fibra "Extra soft" con inserto in poliuretano espanso ecologico a cellula aperta.
- Rivestimento in tessuto (piede incluso) con cuscini di seduta e spalliera sfoderabili.
- Per tutti gli elementi il rivestimento in pelle può essere selezionato esclusivamente per la scocca e il piede. Fare riferimento al paragrafo "caratteristiche optional su richiesta con maggiorazione".
- Cucitura 03 sul perimetro scocca.
- Piede in legno rivestito con lo stesso rivestimento del divano, ad eccezione degli elementi cod. 8210 – 8220 – 8230 che prevedono piedino in metallo nero.
- Gli elementi cod. 8210 – 8220 – 8230 prevedono uno schienale posizionabile liberamente.
- Gli elementi contrassegnati con "L" hanno il rivestimento spalliera arricciato effetto "shar-pei".
- Lato componibile rifinito.

Caratteristiche optional su richiesta senza maggiorazione

- Disponibile con cucitura a contrasto, per la scelta del colore fare riferimento ai codici del campionario pelli.
- Piede in metallo Canna di fucile (Cod. 50) e Bronzo anticato (Cod.52).

Caratteristiche optional su richiesta con maggiorazione

- Configurazioni multi rivestimento: vedere pagina "Opzioni configurazione divano"
- Piede in legno verniciato o RAL Lucido: vedere pagina "Finiture legno verniciato".

Note

- Non è possibile applicare altre cuciture.
- Non è possibile realizzare altre tipologie di rivestimento coordinato.
- Per alcuni tessuti e velluti l'azienda si riserverà di applicare la cucitura Cod.00 / Cod.03 (vedi immagine).

Standard Features

- Frame: wooden structure and solid fir wood with metal reinforcements, seat suspensions in reinforced elastic webbing.
- Seat paddings in eco-friendly open cell polyurethane foam, with different densities.
- Back and arm padding in "Extra soft" fiber with eco-friendly opencell polyurethane foam insert.
- Covering in fabric (leg included). Seat and back cushions coverings removable.
- Leather covering available only for frame and leg. Please refer to the paragraph "optional features available upon request with an upcharge."
- Stiching type Cod.03 on frame perimeter.
- Wooden leg upholstered with the same covering as the sofa, excepts for the versions cod. 8210 – 8220 – 8230 which have a metal black leg.
- Elements codes 8210 – 8220 – 8230 have a freely positionable backrest.
- Versions marked with "L" have a wrinckled "shar-pei effect" backrest covering.
- Sectional sides finished.

Optional features available upon request without any upcharge

- Contrast stitching available. Please refer to our leather collection for a thread color indication.
- Legs in Gunmetal (Cod.50) and Antique bronze (Cod.52).

Optional features available upon request without any upcharge

- Combined covering options: refer to page "Sofa configuration options".
- Painted or glossy RAL wooden leg options: refer to page "Painted wood finishes"

Notes

- Different stitchings not available.
- Other options of combined covering not available.
- For some fabrics and velvets production dept. must apply the stitching Cod.00 /Cod.03 (as per picture below).

Cucitura //
Stitching

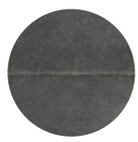

Cod.00

Cod.03

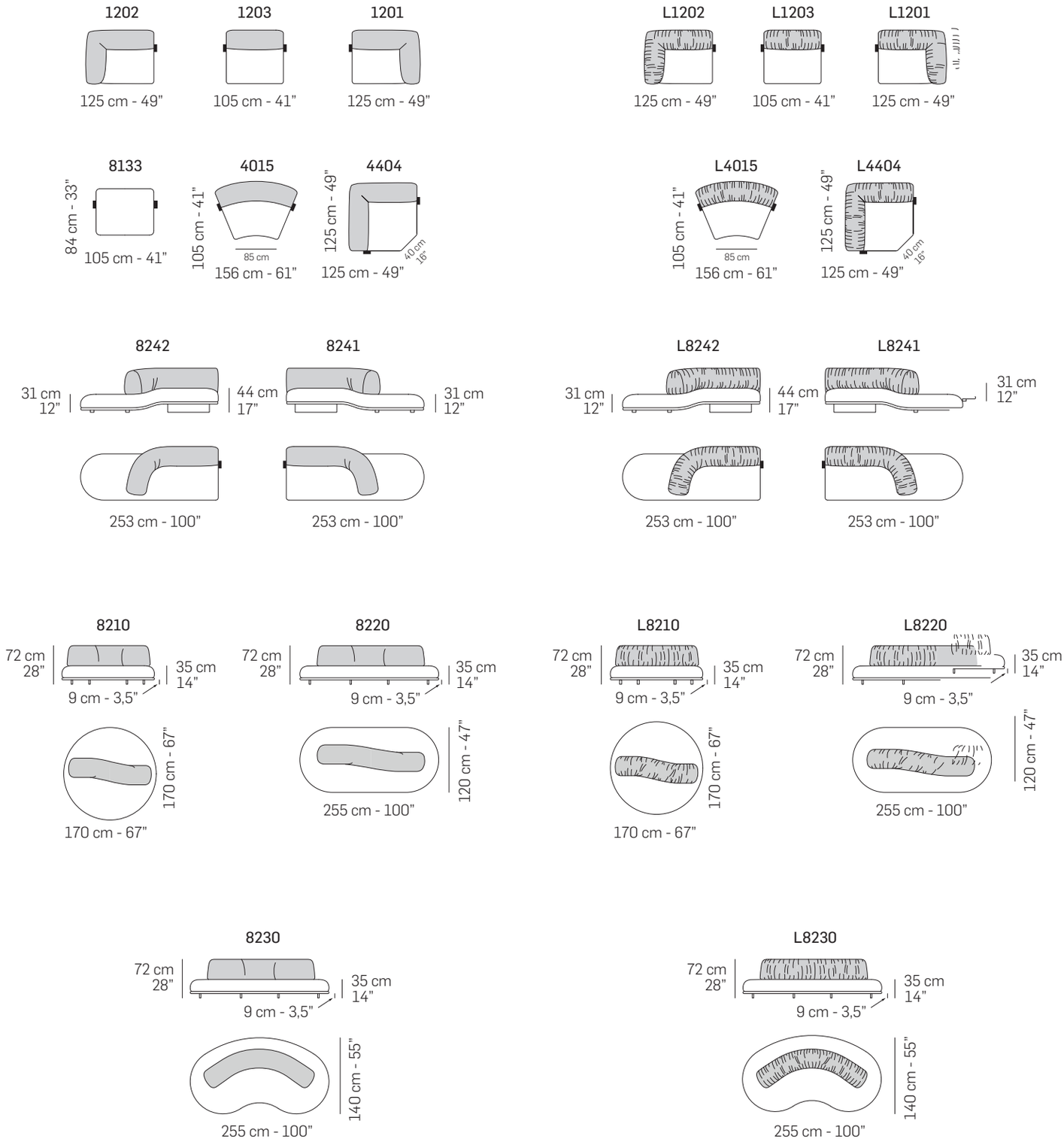
1202
125 cm - 49"
1203
105 cm - 41"
1201
125 cm - 49"
L1202
125 cm - 49"
L1203
105 cm - 41"
L1201
125 cm - 49"
8133
84 cm - 33"
105 cm - 41"
4015
105 cm - 41"
85 cm
156 cm - 61"
4404
125 cm - 49"
40 cm
16"
125 cm - 49"
L4015
105 cm - 41"
85 cm
156 cm - 61"
L4404
125 cm - 49"
40 cm
16"
125 cm - 49"
8242
31 cm
12"
44 cm
17"
253 cm - 100"
8241
31 cm
12"
253 cm - 100"
L8242
31 cm
12"
44 cm
17"
253 cm - 100"
L8241
31 cm
12"
253 cm - 100"
8210
72 cm
28"
35 cm
14"
9 cm - 3,5"
170 cm - 67"
170 cm - 67"
8220
72 cm
28"
35 cm
14"
9 cm - 3,5"
255 cm - 100"
120 cm - 47"
L8210
72 cm
28"
35 cm
14"
9 cm - 3,5"
170 cm - 67"
170 cm - 67"
L8220
72 cm
28"
35 cm
14"
9 cm - 3,5"
255 cm - 100"
120 cm - 47"
8230
72 cm
28"
35 cm
14"
9 cm - 3,5"
255 cm - 100"
140 cm - 55"
L8230
72 cm
28"
35 cm
14"
9 cm - 3,5"
255 cm - 100"
140 cm - 55"

ELEMENTI DI RICAMBIO O OPTIONAL / SPARE OR OPTIONAL PARTS

9016

Per la versione /
For version: 8210

9019

Per la versione /
For version: 8220-8230

L9016

Per la versione /
For version: L8210

L9019

Per la versione /
For version: L8220-L8230

Opzioni configurazione divano - Sofa configuration options:

CONFIG.1

A: RIVESTIMENTO PRIMARIO/PRIMARY COVERING
B: PIEDE IN ALTRO RIVESTIMENTO
LEG IN DIFFERENT COVERING

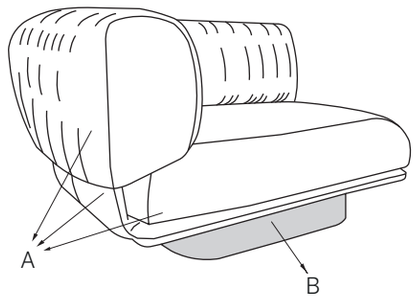

CONFIG.2

A: RIVESTIMENTO PRIMARIO/PRIMARY COVERING
B: PIEDE LEGNO VERNICIATO/RAL
WOODEN PAINTED LEG-RAL

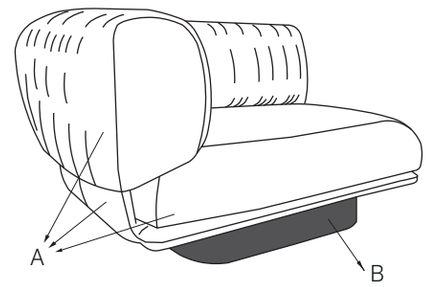

CONFIG.3

A: RIVESTIMENTO PRIMARIO/PRIMARY COVERING
B: RIVESTIMENTO SCOCCA, BASE E PIEDE
FRAME, BASE AND LEG COVERING

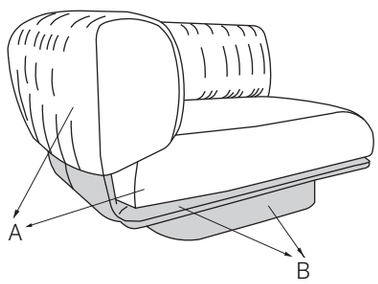

CONFIG.4

A: RIVESTIMENTO PRIMARIO/PRIMARY COVERING
B: RIVESTIMENTO SCOCCA E BASE/FRAME AND BASE
C: PIEDE IN LEGNO VERNICIATO
WOODEN PAINTED LEG/RAL

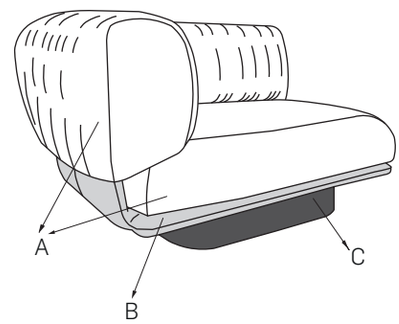

CONFIG.5

A: RIVESTIMENTO PRIMARIO/PRIMARY COVERING
B: RIVESTIMENTO SCOCCA E BASE/FRAME AND BASE
C: PIEDI METALLO/METAL LEGS

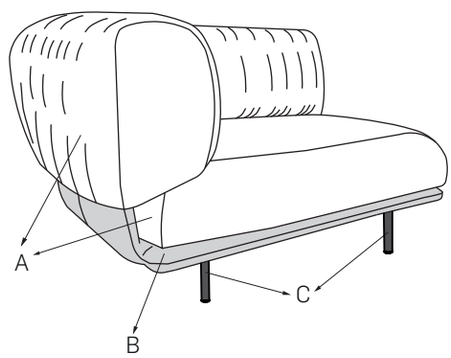

CONFIG.6

A: RIVESTIMENTO PRIMARIO/PRIMARY COVERING
B: RIVESTIMENTO BASE

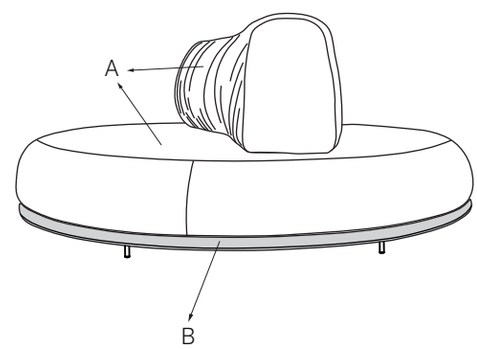

SUGGESTED COMPOSITIONS

L1202 + L1203 + L1201

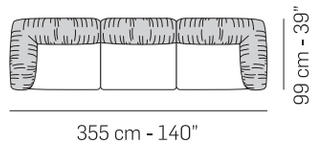

L1202 + L4015 + L8241

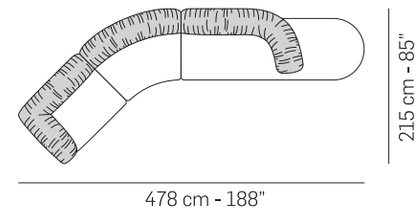

8242 + 1201

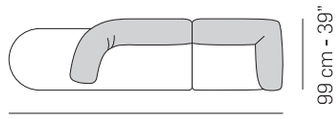

1202 + 4015 + 4015 + 1201

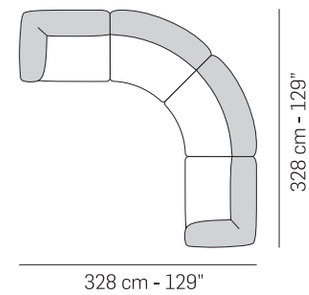

Scala 1:100
Ratio 1 to 100

Legenda / Legend

Spalliera / Back Cushions

Bracciolo / Armrest

Seduta / Seat Cushions

Aggancio Componibile / Connector

Note / Notes

Nicoline si riserva il diritto di apportare in ogni momento modifiche tecniche ed estetiche / Nicoline reserves the right to change, at any time and without prior warning, technical and aesthetic specifications of the articles.